YASKAWA

Total Customer Support

Nuestro servicio adicional para su robot

www.yaskawa.es

Total Customer Support. Nuestra actitud, ¡su ventaja!

Contenido

Total Customer Support

Total Customer Support 2

TCS - Total Customer Support 4

TCS 6

Contratos de servicio YASKAWA 9

MotoSERVICE 15

Sensor ZEROING 17

Sistema de Retracción de cable 18

YasXfer 20

YasXIO 21

Tecnología de protección avanzada.....22

Yaskawa Academy.....23

TCS –
Total Customer Support – Su servicio YASKAWA

YASKAWA le apoya a lo largo de todo el ciclo de vida del producto con productos de servicio y servicios adaptados a sus necesidades.

El soporte integral TOTAL CUSTOMER SUPPORT no solo se refiere a los productos y sistemas YASKAWA, sino también a sus aplicaciones y procesos.

A través de nuestra red de servicio global, YASKAWA siempre está cerca de usted para garantizar su éxito, porque...

... ¡la satisfacción del cliente es nuestra principal prioridad!

Total Customer Support

TCS: Total Customer Support

¡La satisfacción del cliente es nuestra principal prioridad!

Contará con nuestro soporte tan pronto como considere adquirir una solución de automatización o de robótica para su empresa.

Con muchos años de experiencia en este campo y cobertura interna de todas las áreas, podemos ofrecer un servicio integral que realmente merece el nombre de „Soporte total al cliente“.

La formación es la mejor inversión

YASKAWA ACADEMY ofrece una amplia gama de cursos que se adaptan al nivel de conocimiento de los participantes, desde el nivel principiante hasta el experto.

Nuestro concepto de formación por módulos incluye cursos de programación de robots, programación específica para aplicaciones, software, mantenimiento y servicio, y planificación, así como cursos de actualización y conversión.

Todos los cursos constan de formación teórica y práctica. Los ejercicios prácticos son fundamentales para garantizar un aprendizaje eficiente.

Los profesores de YASKAWA ACADEMY también están a su disposición para diseñar una formación adaptada a sus requisitos específicos.

Motive a sus empleados, aumente la seguridad de los usuarios y reduzca los tiempos de inactividad con nuestra formación YASKAWA.

Es una inversión segura.

YASKAWA ACADEMY

El servicio es una cuestión de actitud

El objetivo de nuestra gama de servicios de soporte al cliente es:

- Ofrecerle una sensación de seguridad y confianza en su sistema
- Formar a sus empleados y ofrecerles más cualificaciones con el fin de maximizar la disponibilidad de sus sistemas robotizados
- Proporcionarle soporte oportuno, previniendo problemas antes de que puedan surgir
- Proporcionarle soporte de procesos, optimizando y asegurando la productividad de su sistema
- Garantizar que disfrute de altos niveles de disponibilidad y calidad del sistema
- Garantizar su éxito

Solo un sistema operativo gana dinero

Aunque los robots y sistemas YASKAWA MOTOMAN son conocidos por sus bajos requisitos de mantenimiento, no se debe subestimar el valor del mantenimiento continuo y el mantenimiento preventivo.

A lo largo de la vida útil de sus productos, YASKAWA ofrece un soporte integral óptimo en forma de mantenimiento preventivo, soporte al cliente, recambios, optimización y modernización. Esto también se refiere a sus aplicaciones y procesos, asegurando que la disponibilidad de su sistema siga siendo alta.

Con nuestra red de servicio global y nuestro servicio de soporte integral 360°, YASKAWA siempre está cerca de usted para garantizar su éxito.

¡Su éxito es nuestra motivación!

Alta disponibilidad garantizada

Dispondrá de ayuda rápida en todo momento con nuestro stock exclusivo de recambios para todos los tipos de controladores y robots.

El asesoramiento experto sobre qué recambios seleccionar o qué componentes mantener en existencias garantiza la máxima fiabilidad de producción.

Acuerdos de servicio para su tranquilidad

Los acuerdos de servicio YASKAWA MOTOMAN minimizan el riesgo derivado del tiempo de inactividad del sistema y, por lo tanto, reducen los costes del servicio.

Para obtener más información, llámenos. Le ofrecemos una consulta personalizada.

Rara vez necesario, pero siempre valorado

Siempre es bueno tener un compañero que pueda ayudarle en una emergencia. Un buen ejemplo es nuestro personal, que puede reparar todos los componentes del controlador y del robot.

Dado que YASKAWA produce robots, componentes de controlador y servomotores en sus instalaciones, podemos ofrecer servicio para todos los sistemas.

Esto incluye reparaciones de:

- Servomotores
- Servopacks
- Consola de programación (préstamo de consolas de programación durante las reparaciones)
- CPU y tarjetas E/S
- Reparación interna y revisión de robots completos, controladores y sistemas robotizados.

Con el fin de minimizar tiempos de inactividad en la producción de sus sistemas, ofrecemos cambios de robots reacondicionados en el caso de reparaciones de robots de mayor calado y más complicadas.

Estaremos encantados de asesorarle individualmente

Contratos de servicio YASKAWA

CONTRATOS DE SERVICIO YASKAWA

Con nuestros contratos de Servicio y Mantenimiento completamos nuestra variada oferta de productos y servicios. Con un Contrato de Servicio YASKAWA (YSC), usted toma la decisión más adecuada de garantizar que los productos YASKAWA también sigan proporcionando fiabilidad y producción de alta calidad en el futuro.

Con los contratos de Servicio Motoman desde YASKAWA les ofrecemos:

- **M**inimizar el riesgo de paradas de producción imprevistas
- **Ó**ptimas condiciones para su correcta producción y para mantener la disposición de la planta al más alto nivel
- **P**rogramación en los plazos deseados
- **Ó**ptimo control de costes y reducción de costes de servicio
- **P**osibles propuestas de optimización para mejorar la disposición de sus productos YASKAWA MOTOMAN
- **P**lanificar a largo plazo las reparaciones convenientes y el mantenimiento
- **M**antener la información necesaria sobre el estado actual de sus productos YASKAWA MOTOMAN.

MotoCARE

La implementación se realiza de acuerdo con el manual de inspección, que incluye lubricación y baterías una vez al año. Después, se le proporciona un informe de mantenimiento y una recomendación de YASKAWA.

Con este contrato, estará seguro de la condición real de sus productos.

Nuestros robots están equipados con un amplio sistema de diagnóstico y alarma. Nuestro soporte experto puede resolver un gran número de fallos sin complicaciones y de manera rápida.

MotoCALL

El servicio completo de guardia se puede reservar por separado.

Con este contrato recibirá el nivel de autorización para llegar al servicio YASKAWA-MOTOMAN a través de la línea directa oficial de YASKAWA.
El contrato incluye una extensión de la línea directa con servicio 24/7/365.

Nuestros robots están equipados con un extenso sistema de diagnóstico y alarma. Un gran número de fallos de funcionamiento pueden solucionarse sin complicaciones y de forma rápida por nuestro experto soporte.

Ventajas del contrato de servicio MotoCARE

- **MotoSERVICE: Mantenimiento puntual**
- **10% de descuento en Formación**
- **10% de descuento en piezas de recambio**
- **10% de descuento en horas de trabajo**
- **Recordatorio para el mantenimiento**

YASKAWA

MotoSERVICE:
Servicio Técnico Puntual

Mantenimiento preventivo

La implementación se realiza de acuerdo con el manual de inspección, que incluye lubricación y baterías. Después, se le proporciona un informe de mantenimiento y una recomendación de YASKAWA.

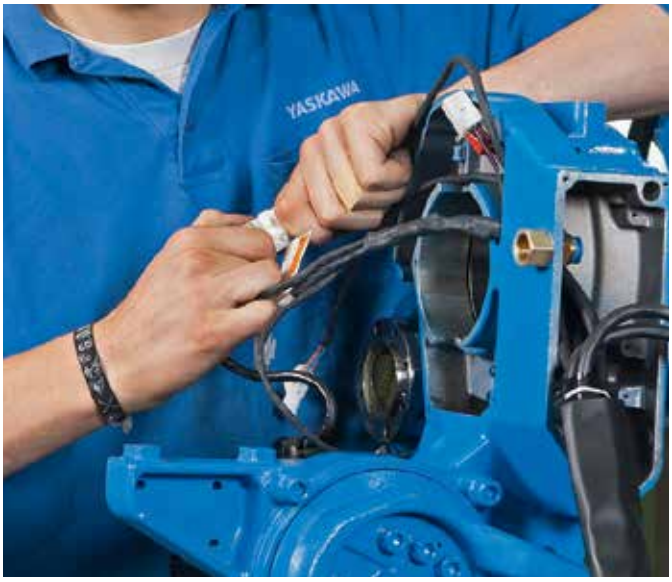

Análisis de grasa

El Programa de Análisis de Grasa fue desarrollado por YASKAWA para evaluar la durabilidad de los reductores. Este programa ayuda a prevenir fallos espontáneos de los reductores, a planificar medidas preventivas fiables y a aumentar la disponibilidad de sus sistemas.

Avería/reparación

Cuando se da una avería y se necesita una reparación, estamos disponibles para usted.

Cambios de ubicación de su instalación

Si necesita cambiar la ubicación de los robots YASKAWA, nosotros te ofrecemos el servicio.

Programación y optimización de servicios

Como fabricante de su sistema, le garantizamos un alto nivel de experiencia y competencia, que se refleja en la reducción de sus costes y el aumento de la calidad de sus productos.

El aumento de la producción no tiene que realizarse a costa suya. Al usar una secuencia de movimiento fluida en su sistema, se pueden evitar cargas en la parte mecánica, lo que aumenta significativamente la esperanza de vida y reduce los fallos del sistema.

El coste de los servicios de programación y optimización puede amortizarse en unas pocas semanas.

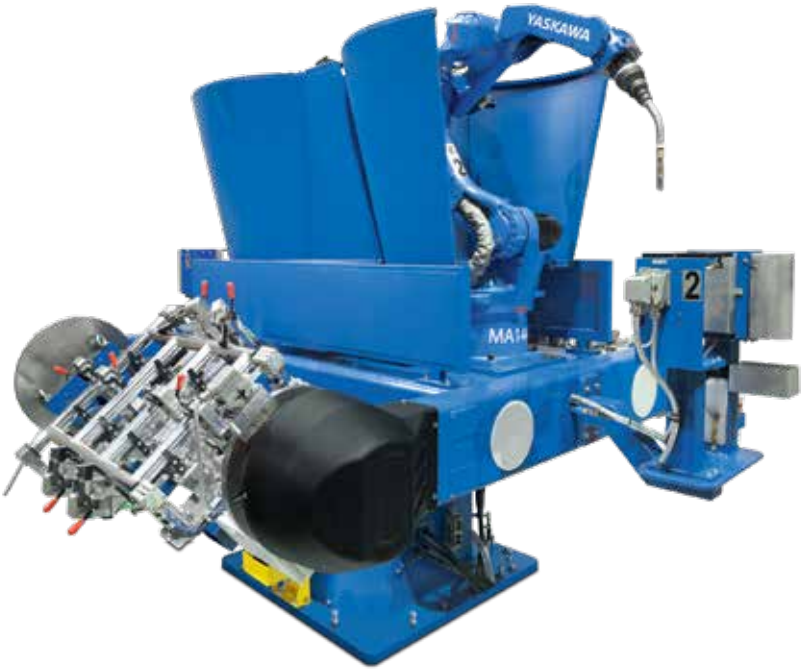

BENEFICIOS CLAVE

- Las tareas de programación / personalización son realizadas por personal especializado
- Reducción de los costes de fabricación mediante Servicios de optimización:
  - Tiempo de ciclo
  - Tiempo de ciclo para componentes
  - Programa de robots
  - Control de flujos
- Incremento de la productividad
- Aumento de la calidad
- Aumento de la producción
- Ahorro de tiempo y dinero gracias a una mayor efectividad en el uso de los recursos existentes

¡Una cuestión de competencia!

¿Desea usar su sistema para diferentes aplicaciones?

¿Necesita fabricar diferentes productos y su sistema no está a la altura de los nuevos desafíos?

¿Desea llevar a cabo modificaciones y requiere consulta y soporte con respecto al tiempo de ciclo y las medidas de optimización?

Estamos a su disposición.

Sensor de ZEROING

La nueva generación

¡El sistema de sensor ZEROING le ofrece muchas ventajas!

Con el sensor de ZEROING, puede restaurar la calibración de puesta a cero de su robot de manera rápida y sencilla después de perder los datos absolutos o de una reparación. Esto garantiza que la cinemática de sus robots esté ajustada de forma óptima y, por lo tanto, garantiza los requisitos previos para el mejor rendimiento posible del robot. Un robot debidamente calibrado es el requisito previo para que incluso los programas actuales necesiten ser reconfigurados después de una reparación. (“No hay necesidad de reprogramar”).

El sensor ZEROING es adecuado para casi todos los robots y se puede utilizar con los controladores NX100*, DX100/DX200 o FS100. El nuevo sensor ZEROING de YASKAWA ofrece la misma funcionalidad que el modelo anterior, pero ahora es aún más preciso, más duradero y más económico. Nuestro nuevo y mejorado sensor ZEROING también tiene una punta de calibración reemplazable, que se puede cambiar fácilmente y sin grandes gastos en caso de defectos.

El sensor ZEROING se suministra en una maleta estable y práctica.

Contenido de la entrega (número A 157471)

- 1 sensor con punta de calibración intercambiable
- Adaptador de sensor
- Amplificador de señal para sensor YASKAWA
- Puerto serie y cable de extensión
- Adaptador USB
- Fuente de alimentación 6 V

Sistema de Retracción de Cable

para Consolas de Programación

El sistema automático de retracción de cable de YASKAWA ha sido especialmente desarrollado para los cables de las consolas de programación de robots industriales. Este sistema se utiliza para mejorar la seguridad en el trabajo en el área de producción y es una medida reconocida de prevención de accidentes.

La carcasa estable está hecha de plástico resistente a los impactos, mientras que el soporte de montaje está hecho de placa de acero, que permite la alineación del sistema de retracción en la dirección en que el cable es extraído.

La polea de desviación del cable está equipada con un elemento resorte para la retracción del cable. Además, un elemento de bloqueo que libera el cable está integrado a intervalos de 50 cm para que el cable pueda bloquearse si es requerido al ser sacado o retraído.

Se utilizan cables especiales con fundas de poliuterano de alta resistencia; éstos son altamente flexibles, ignífugos y resistentes a la abrasión, aceites y refrigerantes. Al enrollarse correctamente, el cable se mantiene limpio y se previene el daño.

BENEFICIOS CLAVE

- Reconocido como una medida de prevención de accidentes en la industria de fabricación (de acuerdo con el sistema OHSAS 18001: 2007 de gestión de salud y seguridad ocupacional para la prevención de riesgos de tropiezo)
- Carcasa estable hecha de plástico resistente a los impactos
- Polea de desviación del cable con elemento de resorte permitiendo la retracción del cable
- Sistema de anillo de deslizamiento integrado
- Elemento de bloqueo de cable automático liberable cada 50 cm para bloquear el cable cuando se extrae o se retrae
- El soporte de montaje estable de la placa de acero permite la alineación de la carcasa del sistema de retracción en la dirección en la que se extrae el cable
- Cable de conexión flexible, ignífugo y resistente
- Protección del cable contra la suciedad al enrollarlo correctamente

Cable retraction medium: H 322 x L 276 x P 212

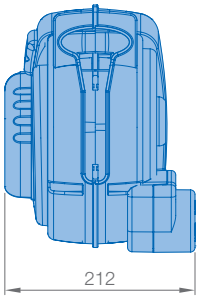

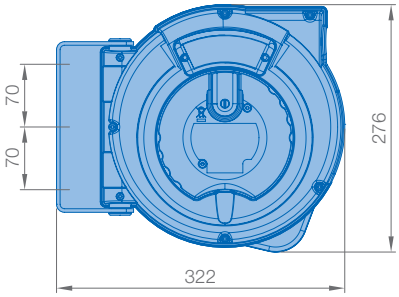

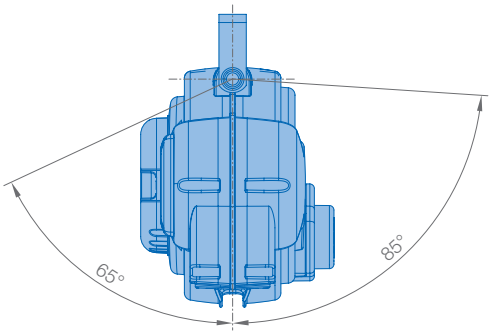

Cable retraction large: H 449 x L 382 x P 226

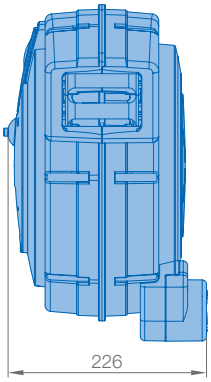

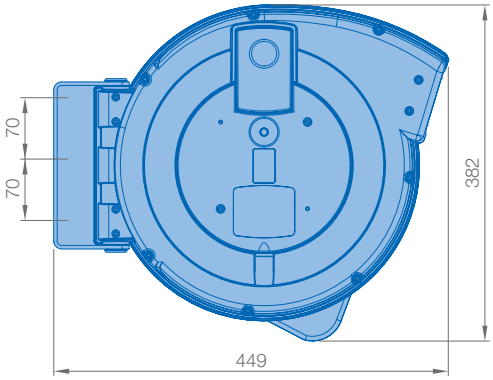

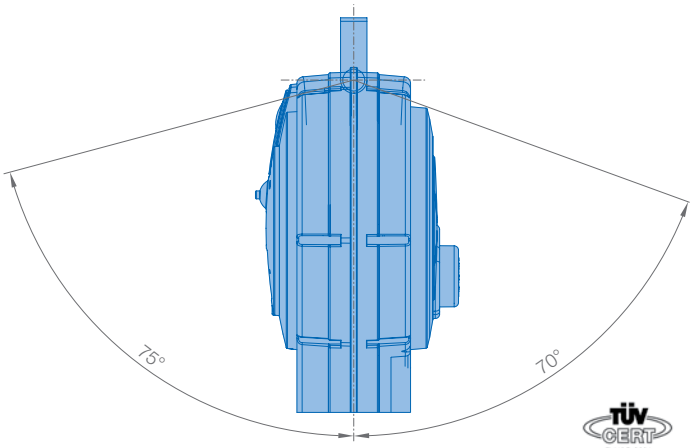

Después de que se haya utilizado la consola de programación, el almacenamiento ordenado y seguro del cable de conexión está asegurado automáticamente.
Se evita dañar el cable y el posible peligro de tropiezo debido a un incorrecto almacenamiento del cable.

Article number	Designation
190847	Cable retraction M, 2.5/10 m for NX100, DX100, DX200
190848	Cable retraction L, 2.5/20 m for NX100, DX100, DX200
190882	Cable retraction M, 2.5/10 m for YRC1000
190883	Cable retraction L, 2.5/20 m for YRC1000

Approval and quality features

TÜV-inspected quality and functions in accordance with
- ISO EN 13849-1 e2 (Risk assessment acc. Performance Level “e”)
- IEC EN 60204-1 (Safety of machinery)
- UNI EN ISO 10218-1 (Risk assessment and safety requirements for industrial robots)

Integrated slip ring system
- Protection classification IP54
- ISO 9001 certified manufacturing; CE and RoHS compliant

Optional accessories

Available in 2 cable lengths: 10 and 20 metres

YasXfer

¡La unidad de Backup para todos los controladores YASKAWA!

Con la unidad de Backup YasXfer puede almacenar datos, restaurar programas, parámetros y datos del sistema de los siguientes controladores en la tarjeta SD habitual, Memoria USB o pen drive por encima de 32 GB:

Controlled by ERC | Controlled by MRC | Controlled by XRC | Controlled by NX100 | Controlled by FS100 | Controlled by DX100

Backup

Los métodos de transferencia FC1 (4800 baudios) y FC2 (9600 baudios) están disponibles con un identificador automático de función y de baudios. FC1 permite un ajuste más rápido para la comunicación de datos a través del cambio de parámetros en el controlador.

Función DCI

La función DCI ofrece la oportunidad de cargar y almacenar los programas del robot desde una memoria externa. La memoria del robot se puede ampliar de manera casi infinita a través de un cambio lógico en el programa principal.

FTP

A través de la red se puede acceder a los datos de los medios de almacenamiento mediante el FTP disponible.

Contenido de la entrega:

- 1 dispositivo de almacenamiento de datos YasXfer
- 1 tarjeta de almacenamiento de datos (tarjeta SD) o pen drive
- 1 fuente de alimentación primaria 100V - 240V 50 - 60Hz, secundaria 6V 800mA
- 1 cable de datos con toma de 9 polos a toma de 9 polos
- 1 cable de datos con toma de 9 polos a toma de 25 polos YasXfer

YasXIO

Con el sistema YasXIO 16 E/S de YASKAWA desde el controlador del robot se puede enrutar directamente al brazo del robot a través de la conexión de medios en el manipulador.

PRINCIPALES VENTAJAS

- Transferencia directa de 16 E/S al manipulador
- Intercambio frente al XIO02B existente
- Diseño compacto y estable
- Fácil cableado
- Corriente total 4A, corriente máxima limitada internamente
- Protección contra cortocircuitos
- LED para la visualización de la comunicación maestro/esclavo existente
- LED para mostrar las condiciones de fallo
- Instalación en carril DIN
- Posibilidad de 2 esclavos por maestro
- Se puede conectar 16 entradas/salidas al bloque de terminales esclavo

Compatibilidad con la generación del controlador:

Controlled by XRC | Controlled by NX100 | Controlled by DX100 | Controlled by DX200 | Controlled by YRC1000

Soce of delivery	A-No.
YasXIO Master	175634
YasXIO Slave	175637
YasXIO Set 16 I/O: 1 YasXIO Master (in controller) 1 YasXIO Slave (on manipulator) 1 main cable 1 bus cable	175654
Accessories: Connecting cable manipulator/master 5,0 m Connecting cable slave/manipulator 0,5 m (always media plugs are necessary)	 180284 180286

Tecnología de protección avanzada

TECNOLOGÍA DE PROTECCIÓN AVANZADA

Proteja su consola de programación YASKAWA con el protector para consola Pendant Armor®, una funda que absorbe la energía diseñada para proteger los componentes más propensos a dañarse cuando la consola se golpea.

- Fabricado con Santoprene®, el protector es amortiguador y resistente a productos químicos, y cumple con la normativa RoHS, que protegerá su consola de programación de caídas, derrames y condiciones extremas de producción.
- Pendant Armor® alarga la vida operativa de su consola al evitar botones rotos y electrónica dañada, reduciendo los posibles costes de reparación y aumentando el tiempo de producción.
- Diseñada para adaptarse a las consolas de programación de YASKAWA para:

Controlled by XRC | Controlled by NX100 | Controlled by DX100 | Controlled by DX200

- Extensivas pruebas de choque realizadas por una firma independiente acreditada con el ISO17025.

Yaskawa Academy

YASKAWA ACADEMY

Además, en YASKAWA ofrecemos una amplia gama de cursos, de acuerdo con el nivel de conocimiento de los participantes: desde principiantes hasta expertos. Una de las claves del éxito de su empresa es la formación adecuada de sus empleados.

Por ello, con nuestro programa de formación queremos:

- Darle seguridad y confianza en su inversión
- Formar y cualificar a usted y a su personal para asegurar un alto nivel en sus sistemas de robótica
- Darle apoyo inicial para impedir la aparición de problemas que surgen en primer lugar
- Apoyarle y ayudarle en sus procesos para optimizar y asegurar la productividad de su planta
- Asegurar que usted consigue unas instalaciones de alta calidad
- Asegurar su éxito. ¡Porque su éxito es nuestra motivación!

Para más información sobre nuestros cursos de formación, contacte con:

Tel. +34 936 303478
info.es@yaskawa.eu.com

Para más información, contacte con:

Recambios

Tel. 936303478
recambios@yaskawa.eu.com

Servicio Técnico

Tel. 936303478
service.es@yaskawa.eu.com

YASKAWA GROUP

AT YASKAWA Austria
Schwechat/Wien
+43(0)1-707-9324-15

CZ YASKAWA Czech s.r.o.
Rudná u Prahy
+420-257-941-718

ES YASKAWA Ibérica, S.L.
Gavà/Barcelona
+34-93-6303478

FR YASKAWA France SARL
Saint-Aignan-de-Grand-Lieu
+33-2-40131919

FI YASKAWA Finland Oy
Turku +358-(0)-403000600

GB YASKAWA UK Ltd.
Banbury +44-1295-272755

IT YASKAWA Italia s.r.l.
Torino +39-011-9005833

IL YASKAWA Europe Technology Ltd.
Rosh Ha'ayin +972-3-9004114

NL YASKAWA Benelux B.V.
Son +31-40-2895500

PL YASKAWA Polska Sp. z o.o.
Wrocław +48-71-7928670

RU YASKAWA Nordic AB
Moskva +46-480-417-800

SE YASKAWA Nordic AB
Torsås +46-480-417-800

SI YASKAWA Slovenia
Ribnica +386-1-8372-410

TR YASKAWA Turkey Elektrik
Ticaret Ltd. Sti.
İstanbul +90-216-5273450

ZA YASKAWA Southern Africa (PTY) Ltd
Johannesburg +27-11-6083182

DISTRIBUTORS

BG ARAMET ROBOTICS Ltd.
Yambol +359-885 317 294

Kammarton Bulgaria Ltd.
Sofia +359-02-926-6060

DK Robotcenter Danmark
Løsning +45 7022 2477

EE RKR Seadmed OÜ
Tallinn/Estonia +372-68-35-235

GR Gizelis Robotics
Nea Kifissia +30-2106251455

HU Flexman Robotics Kft
Budapest +36-30-9510065

LT Profibus UAB
Panevezys +370-45-518575

NO Skala Robotech AS
Lierstranda +47-32240600

PT ROBOPLAN Lda
Aveiro +351-234 943 900

RO Sam Robotics srl
Timisoara +40-720-279-866

MPL Automation S.R.L.
Satu Mare +40 (0) 261 750 741

YASKAWA Ibérica

Av. Segle XXI, 69
08840 Viladecans
Barcelona
Tel +34 93 630 3478
info.es@yaskawa.eu

www.yaskawa.es

YASKAWA Headquarters

YASKAWA Europe GmbH
Robotics Division
Yaskawastraße 1
85391 Allershausen, Germany
Tel. +49 (0) 8166/90-0
Fax +49 (0) 8166/90-103
robotics@yaskawa.eu.com
www.yaskawa.eu.com

Todas las dimensiones en mm.
Los datos técnicos pueden estar sujetos a cambios sin previo aviso.
Total Customer Support
ES-02-2019

YASKAWA